御得意先様各位　　平成 23 年 3 月

【ブランクキー新番完成のご案内】

※くれぐれも発売日をお間違えないようお願い致します。

品　番	純正メーカー名	発 売 日
M422	日本フルハーフ	平成 23 年 4 月 4 日 (月)

●第３版・第４版・第4.01 版 ブランクキーカタログ M 品番表

4ページ…	日本フルハーフ	M420	M421	M422			
19ページ…	M422	日本フルハーフ	裏表紙内側				11/04

●M422
貼付ページ
第3版/第4版
第 4.01 版
裏表紙内側

M 422　FB

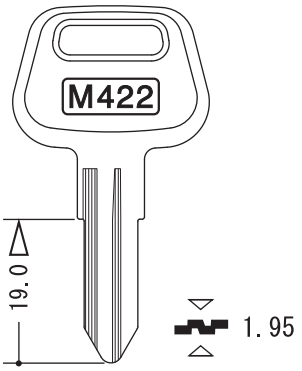

他　MJ

ストッパー合せ・溝バサミ

ブランクキー最終番号

H675・FH793・M422・FM431・C64・CD-30・CA-097
G171・R158・EX16・CC-003・CF-3

平成23年3月9日現在